재 질	S45C
품 번	-
업 체	-
열처리 방법	Q . T
경화층 깊이	-
Q.T 경 도	HB 201 ~ 269
표 면 경 도	-
심 부 경 도	-
소 재 규 격	단조품
조 도	▽

번호	년 월 일	변 경 사 항	요청자	변경자	승 인
△					
△					

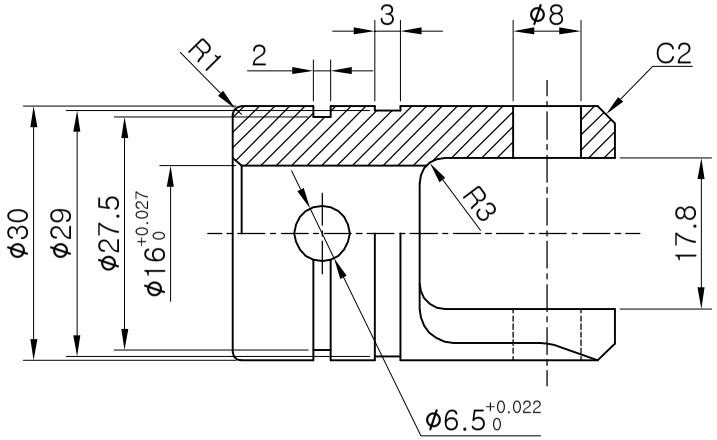

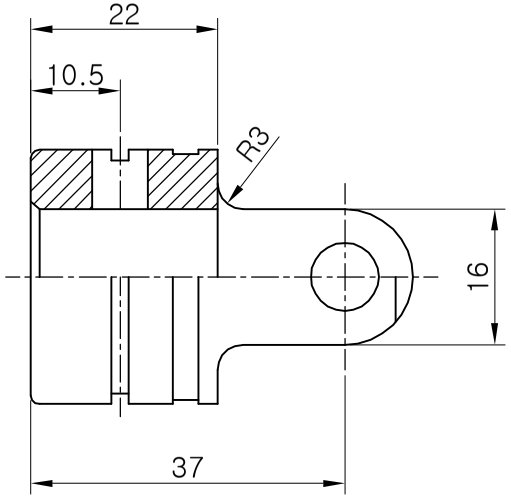

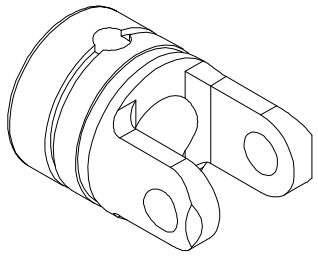

ISOMETRIC VIEW

NOTE

1. 날카로운 모서리 제거할 것.

DONG WOO PRECISION CO.,LTD.				품 명 (PART NAME)	SLEEVE YOKE
척 도 (SCALE)	/	단 위 (UNIT)	mm	중 량 (WEIGHT)	NOTE 참고
차 종 (MODEL)	핸들JOINT	ITEM NO.	200-CH37L	도 면 규 격 (SIZE)	A4
형 식 (FORM)	CLARK	ERP NO.		도 번 (DWG' NO.)	DPC17L15-01
					1 매중 1 매